www.lum-art.ru

Valena™ Life

legrand®

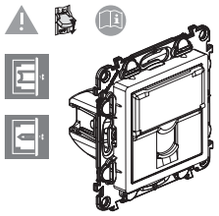

RJ12: 7 556 43 / 44 / 45

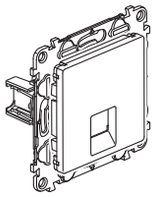

RJ11:
7 531 38, 7 532 38, 7 533 38
7 556 40 / 41 / 42
RJ45:
7 531 40 / 42 / 46 / 48 / 53,
7 532 40 / 42 / 46 / 48 / 53,
7 533 40 / 42 / 46 / 48 / 53,
7 556 80 / 81 / 82,
7 557 46 / 47 / 48

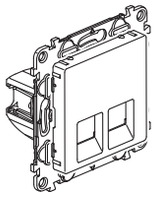

2xRJ11:
7 531 39, 7 532 39, 7 533 39
2xRJ45:
7 531 41 / 43 / 47 / 49 / 54,
7 532 41 / 43 / 47 / 49 / 54,
7 533 41 / 43 / 47 / 49 / 54,
RJ11 + RJ45: 7 556 46 / 47 / 48

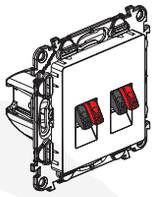

7 531 78, 7 532 78, 7 533 78,
7 556 76 / 77 / 78

Consignas de seguridad (ES)
El no cumplimiento estricto de lasinstrucciones de instalación y uso puede implicar riesgos de choque eléctrico o incendio.

Instruções de segurança (PT)
Não respeitar estritamente as condições de instalação e de utilização poderá proocar riscos de choque eléctrico ou de incêndio.

Sicherheitshinweise (DE)
Bei Nichtbeachtung der Einbauund Nutzungsvorschriften besteht Stromschlag- bzw. Brandgefahr.

Συστάσεις ασφαλείας (GR) (CY)
Η μη αυστηρή τήρηση των συνθηκών εγκατάστασης και χρήσης μπορεί να επιφέρει κινδύνους ηλεκτροπληξίας ή πυρκαγιάς.

Przepisy bezpieczeństwa (PL)
Niezastosowanie się ściśle do warunków instalacji i użytkowania może grozić porażeniem prądem lub pożarem.

Bezpečnostní pokyny (CZ)
Nedodržení stanovených podmínek instalace a používání může vést k rizikům zasažení elektrickým proudem nebo požáru.

Bezpečnostné nariadenia (SK)
V prípade nedodržania presných podmienok týkajúcich sa inštalácie a používania hrozí riziko úrazu elektrickým prúdom alebo vzniku požiaru.

Biztonsági előírások (HU)
A beszerelési és használati feltételek szigorú betartásának elmulasztása áramütés vagy tűz kockázatával jár.

Instrucțiuni de siguranță (RO)
Nerespectarea strictă a condițiilor de instalare și utilizare poate genera riscuri de șocuri electrice sau incendiu.

Varnostna navodila (SI)
Neupoštevanje vseh pogojev instalacije in uporabe lahko povzroči nevarnost električnega udara ali požara.

Sigurnosne napomene (HR)
Ako se ne pridržavate strogo uvjeta za instalaciju i uporabu, može doći do strujnog udara ili požara.

Указания за безопасност (BG)
Неспазването стриктно на указанията за сглобяване и използване може да доведе до риск от токов удар или пожар.

Sigurnosne preporuke (RS)
Ukoliko se ne pridržavate striktno uslova instaliranja i korišćenja, može doći dostrujnog udara ili požara.

Consignes de sécurité (FR) (LU) (BE) (CH)
Ne pas respecter strictement les conditions d'installation et d'utilisation peut entraîner des risques de choc électrique ou d'incendie.

Veiligheidsvoorschriften (NL) (BE)
Door de installatie- en gebruiksvoorwaarden niet strikt na te leven, kan er gevaar voor elektrische schokken of brand ontstaan.

Safety instructions (GB) (IE)
The instructions for installation and use must be strictly observed in order to avoid the risk of electric shock or fire.

7 556 43 / 44 / 45

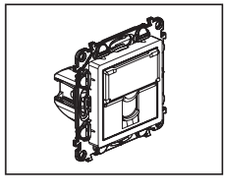

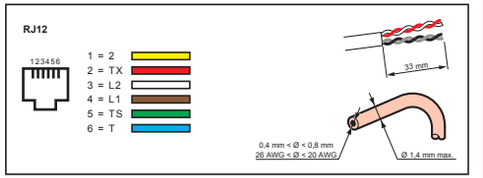

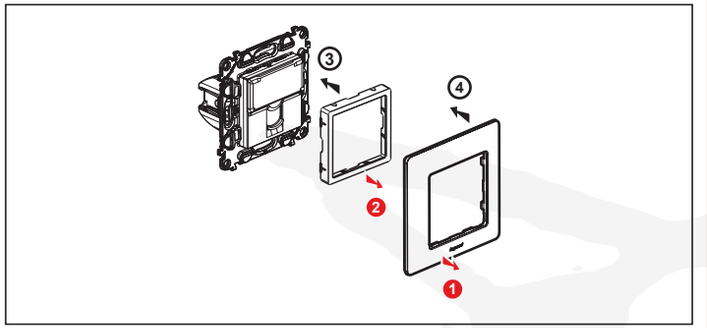

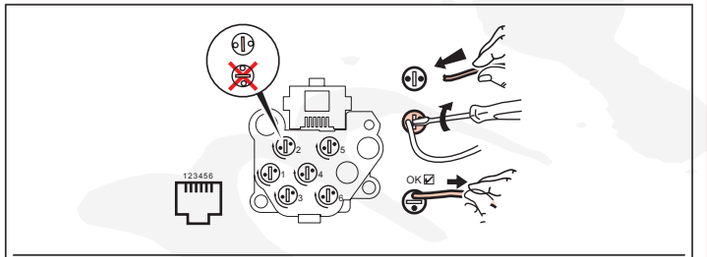

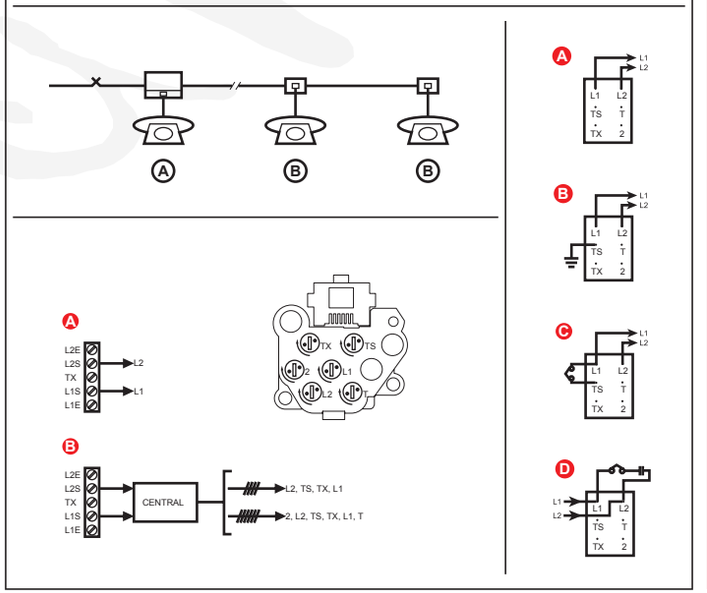

7 531 38, 7 532 38, 7 533 38, 7 531 39, 7 532 39, 7 533 39,
7 556 40 / 41 / 42 / 46 / 47 / 48

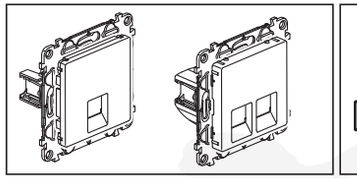

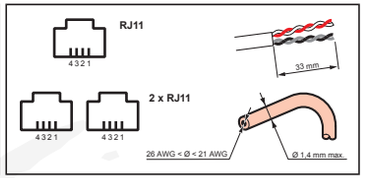

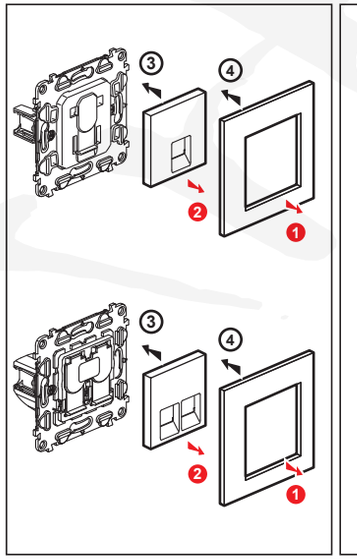

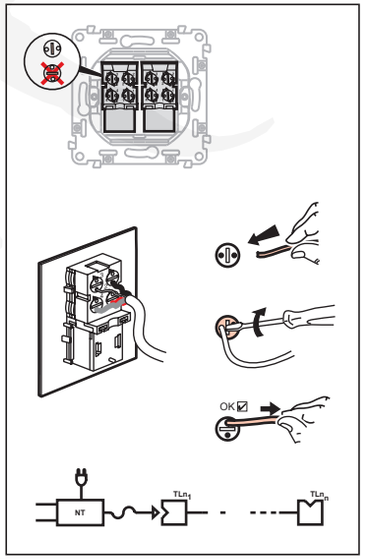

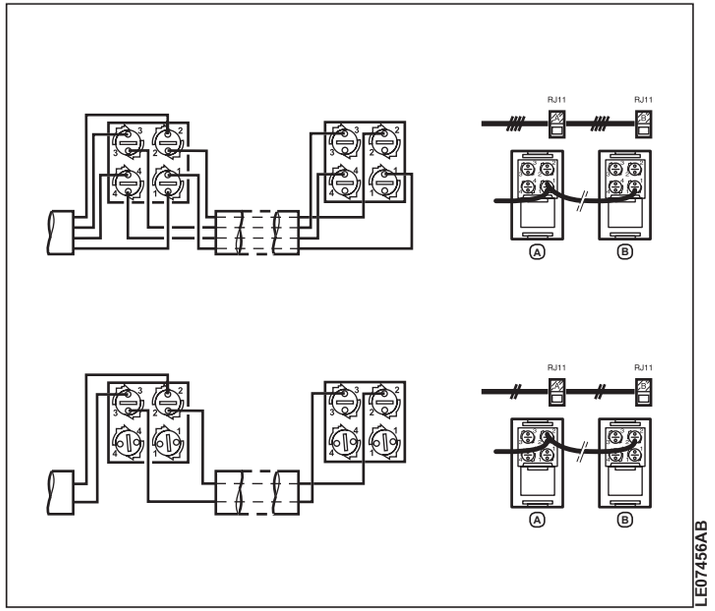

LE07456AB

7 531 40 / 41 / 42 / 43 / 46 / 47 / 48 / 49 / 53 / 54, 7 532 40 / 41 / 42 / 43 / 46 / 47 / 48 / 49 / 53 / 54,
7 533 40 / 41 / 42 / 43 / 46 / 47 / 48 / 49 / 53 / 54, 7 556 46 / 47 / 48 / 80 / 81 / 82, 7 557 46 / 47 / 48

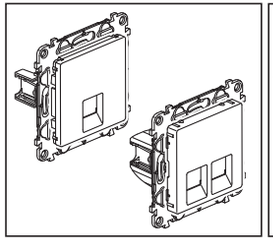

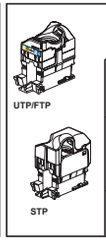

	UTP	FTP	STP
Cat 5e	7 531 40 / 41, 7 532 40 / 41, 7 533 40 / 41, 7 556 80 / 81 / 82	7 531 53 / 54, 7 532 53 / 54, 7 533 53 / 54	-
Cat 6	7 531 42 / 43, 7 532 42 / 43, 7 533 42 / 43, 7 556 46 / 47 / 48, 7 557 46 / 47 / 48	-	7 531 46 / 47, 7 532 46 / 47, 7 533 46 / 47
Cat 6A	-	-	7 531 48 / 49, 7 532 48 / 49, 7 533 48 / 49

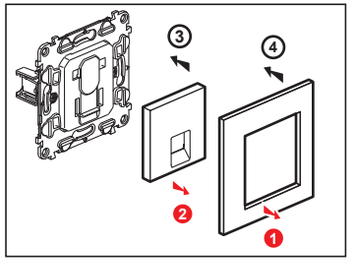

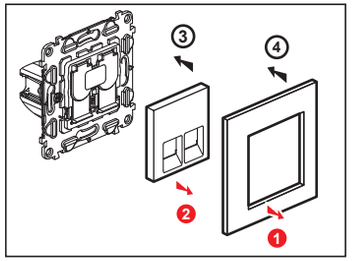

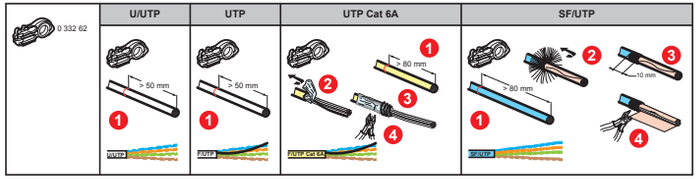

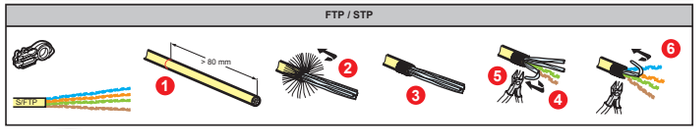

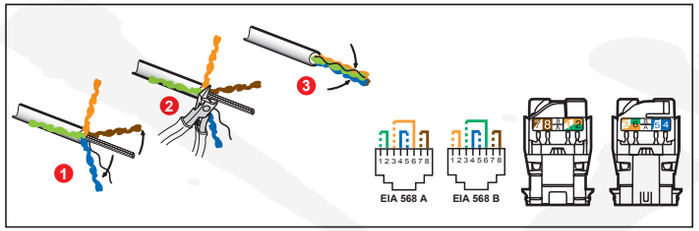

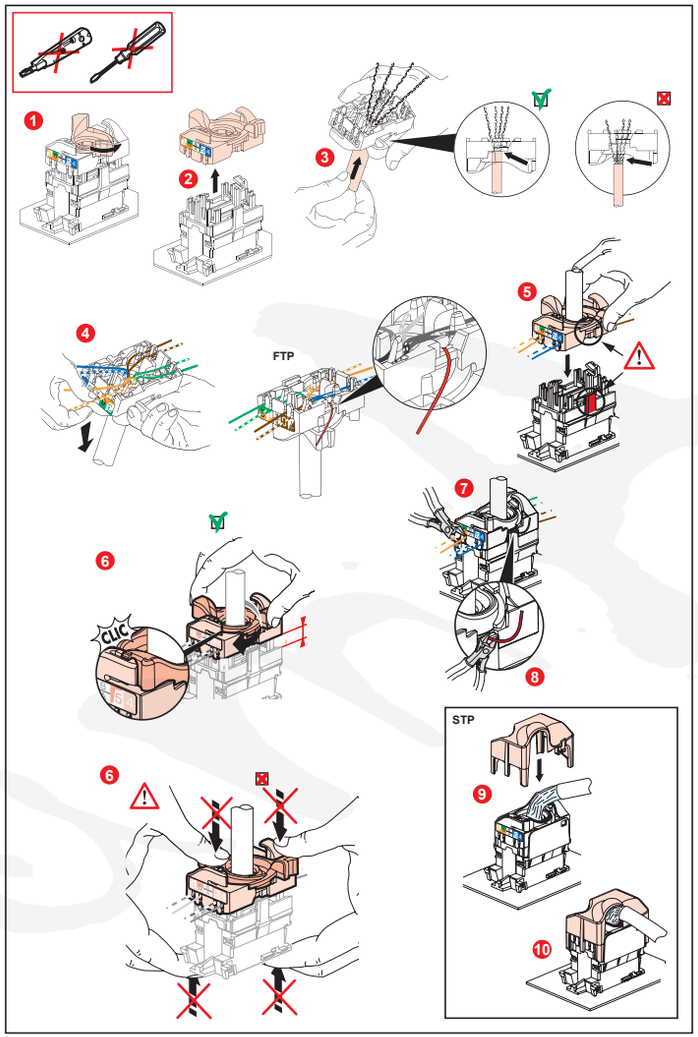

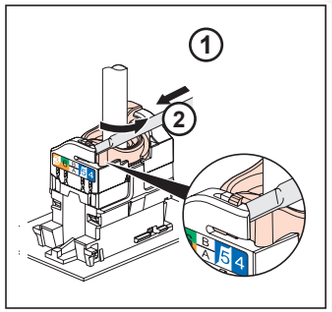

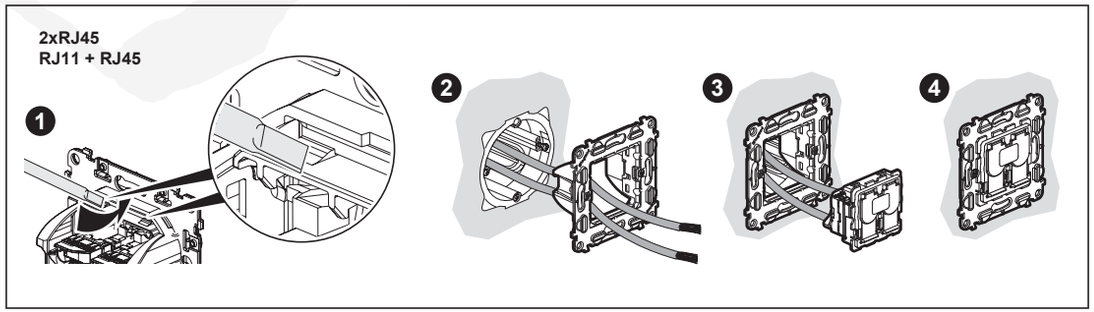
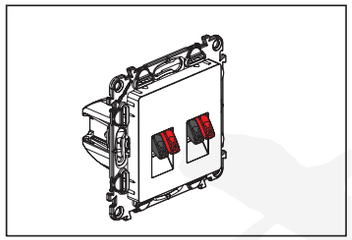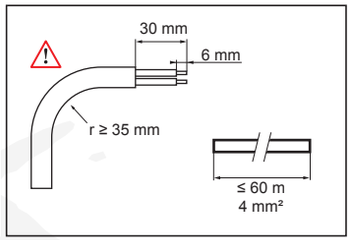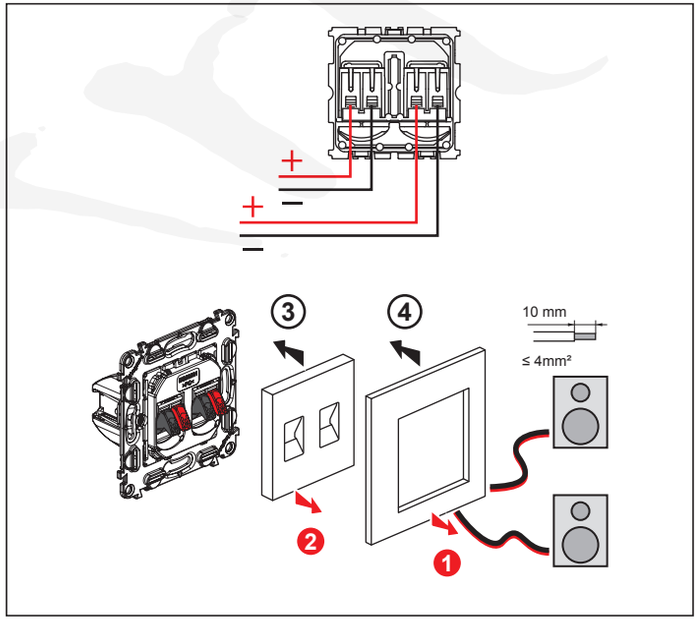
7 531 78, 7 532 78, 7 533 78,
7 556 76 / 77 / 78